ミツバエンジンスターター専用オプション

イモビバイパスアダプター（ＩＢＡ－０５）

取付･取扱説明書

株式会社 ミツバサンコーワ

本品は、イモビライザー（盗難防止装置）搭載車両へ、ミツバエンジンスターターを取り付ける際に必要となります。
本品が必要となる車種については必ず「ＥＧＳシリーズ適応車種一覧表」で確認をしてください。

このたびは、ミツバ「イモビバイパスアダプター（ＩＢＡ-０５）」をお買い上げいただきまして、ありがとうございます。この取付・取扱説明書は、本品の正しい使いかたや取り付けかた、使用上の注意について記載しております。取付・取扱説明書を最後まで必ずお読みいただき、正しく本品を取り付け、ご使用ください。また、取付・取扱説明書が必要になったとき、すぐに利用出来るように大切に保管してください。

１.安全上の注意事項

記号と意味は次のようになっております。

⚠ 警告	取り扱いを誤った場合、死亡または重傷を負う可能性が想定されることを意味します。 また、法律に違反することを意味します。
⚠ 注意	取り扱いを誤った場合、傷害を負う危険性が想定されることを意味します。 また、物的損害が発生する恐れがあることを意味します。

ここには、安全に関する重要な内容を記載していますので、必ず守ってください。

⚠ 警告	●取り付けには専門知識が必要ですので、お買い上げの販売店または専門業者での取り付けをお奨めします。不確実な取り付けは本品や車両の故障及び事故の原因となります。 ●本品の取り付けは、本書の『取付・取扱説明書』にしたがっておこなってください。正しい手順が守られなかった場合、本品や車両の故障及び事故の原因となります。

⚠ 注意	●本品は、ミツバエンジンスターター専用アダプターです。 他の目的には使用しないでください。火災や故障の原因となります。 ●本品の分解・塗装・改造はおこなわないでください。故障の原因となります。

２.取り付け前の確認事項

● 本品の取り付けには、イモビライザー解除可能なスペアキーが１個必要となりますので、あらかじめご用意ください。スペアキーのお求めは、お近くのカーディーラーへご相談ください。
※ お求めの際に、車検証及びお手持ちのスペアキーの提示を求められる場合があります。

⚠ 警告	●本品の本体は、運転の妨げになる場所やエアバッグの動作を妨げる場所には取り付けないでください。事故の原因となります。 ●配線類が可動部やカバー等に挟み込まれないようにしてください。断線やショートし、本品や車の故障及び火災の原因となります。 ●ハーネス類はステアリングシャフトやペダル類等の可動部付近に配線しないでください。運転操作の妨げになり、事故の原因となります。

⚠ 注意	●純正キーレス機能付きのマスターキーをスペアーキーの代わりに使用しないでください。 キーに内蔵された電池の液漏れ等により、マスターキーや本品の故障の原因となります。 ●イモビライザー以外の盗難防止装置や警報機を装備した車両へ取り付けた場合には、それらを解除（またはＯＦＦ）した状態でエンジンスターターをご使用ください。誤動作の原因となります。 ●本品の分解や改造は絶対におこなわないでください。 本品や車両の故障及び事故の原因となります。

● 本品を取り付けた後に、万一盗難に遭われても、当社では一切保証致しません。
あらかじめご了承ください。
● 本品を取り付けた場合、エンジンスターターでエンジン駆動中のみイモビライザー機能を一時的に解除します。
一部の車両保険によっては、盗難割引等の契約に支障をきたす場合もありますので、ご契約された保険会社へ必ず確認をしてください。
● ミツバエンジンスターター「ＥＧＳ－Ｍ１」「ＥＧＳ－Ｓ１」「ＥＧＳ－Ｇ１」やエンジンスターター付き盗難警報機（タイプＥ／タイプＡ）への取り付けは出来ません。
● 本品を取り付けた場合、当社製別売の盗難警報機または複数のアダプターを取り付ける際は、Ｇシステム分岐ボックスが必要です。

３.使用工具

ドライバー・プライヤー・ニッパー・カッター・ヤスリ・ペンチ・ビニールテープ等

４.取付方法

図１

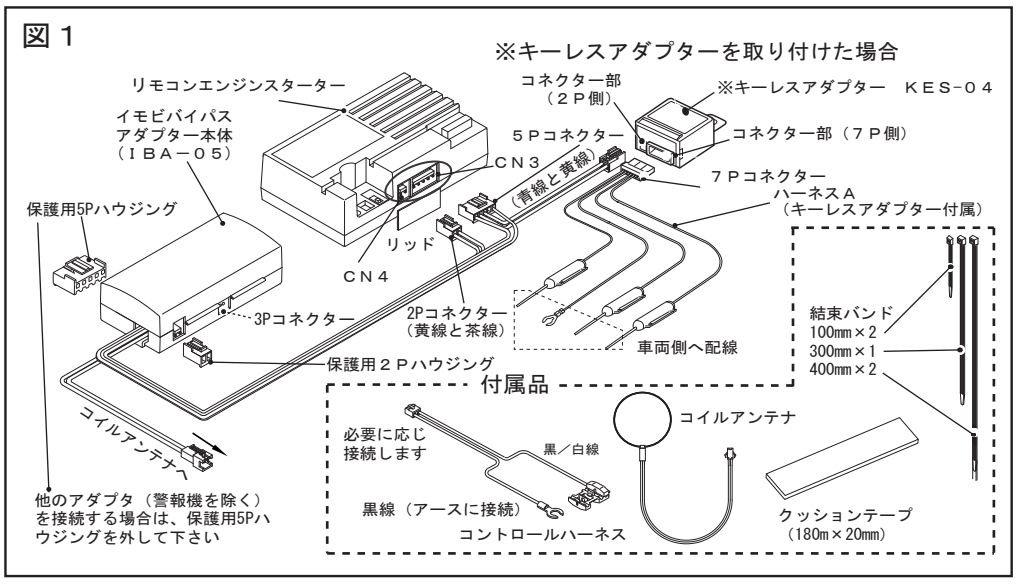

（１）エンジンスターター本体のコネクター部（ＣＮ３、ＣＮ４）についているリッドを取り外し、図１を参考にエンジンスターターとイモビバイパスアダプターを接続します。
（リッドは両面接着テープで貼られています）

さらにキーレスアダプターを接続される場合は（２）へお進みください。
キーレスアダプターを接続しない場合、青線と黄線の２Ｐコネクターは接続不要です。
その場合は（３）イモビバイパスアダプターの接続へ進んでください。

⚠ 注意	●エンジンスターター本体のリッドを外す際は、必ずパワースイッチを切り、エンジンスターター用中継ケーブルを取り外してからリッドを外してください。 そのまま作業するとショートし、本品の故障及び火災の原因となります。 ●リッドの取り外しは、精密ドライバー等で端からはがすようにおこなってください。 その際にケガをしないように十分注意してください。 ●接続しないコネクター部には、ビニールテープ等で絶縁処理してください。絶縁処理をおこなわないと、車両の金属部分と接触し、本品の故障及び火災の原因となります。

（２）キーレスアダプターの接続
図１を参考にエンジンスターターとキーレスアダプターを接続します。
※このとき、キーレスアダプター付属のハーネスＢは使用しません。▪
※キーレスアダプターと車両との接続は、キーレスアダプターの取扱説明書をご覧ください。

（３）イモビバイパスアダプターの接続
① 車両のキーシリンダー周辺カバー等を外し、図２（下図左）に従い、キーシリンダーのルーブアンテナ部にコイルアンテナを取り付け、コイルアンテナセットのクッションテープ・インシュロックタイで固定します。
※クッションテープは、適当にカットして使用してください。
※貼り付け部の油分を取り除いてからご使用ください。
② コイルアンテナの２Ｐメス側カプラーとアダプター本体（ＩＢＡ-０５）の２Ｐオス側カプラー（黒線と黒線）を接続します。

⚠ 注意	●コイルアンテナの取り付け位置は、キーシリンダーの金属部側にかからないように設置し、しっかりと固定してください。 金属部にかかったり、位置がずれるまたは、外れたりすると、正常に動作しなくなります。

図２

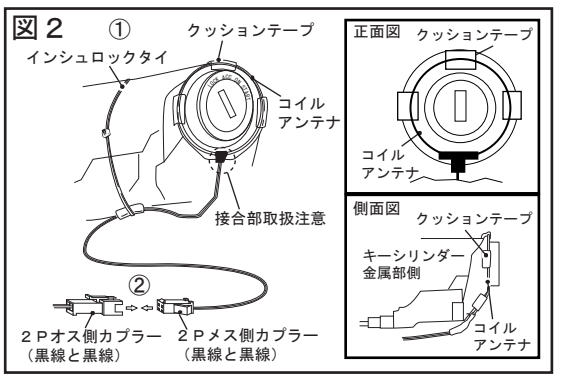

図３

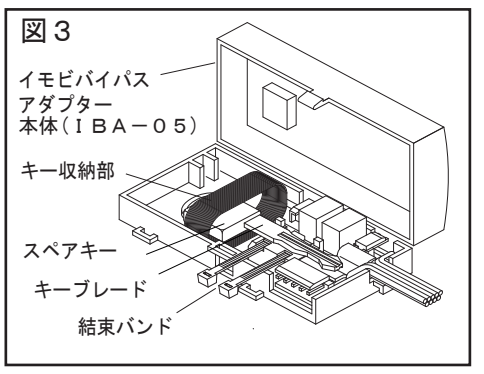

（４）図３のようにキー収納部へスペアキーを挿入します。挿入後、結束バンド（１００mm サイズ）でキーブレードを仮固定します。
※ キーがキー収納部に収まらない場合は、（５）の動作確認後にケース内に収まるようにキーブレードをカットしてください。

❗ 動作確認用の仮組み付けです。ケースカバーは、まだ閉めないでください。

⚠ 注意	キー収納部は濡らしたり、ゴミ等が付着しないよう取り扱いには十分注意してください。 濡らしたり、ゴミ等が付着すると本品や車両の故障の原因となります。

（５）エンジンスターターを車両に取り付けて「オートマチック車の登録」作業までおこないます。
❗ このとき、必ず運転席ドアスイッチ配線もおこなってください。
詳しくはエンジンスターターの取付・取扱説明書をよく読んで作業してください。

⚠ 注意	運転席ドアスイッチ配線を必ずおこない、エンジンスターターでエンジンをかけているときに、ドアを開けるとエンジンが停止するようにしてください。この配線をおこなわないと、車両側イモビライザー機能に支障をきたし、盗難や事故の原因となります。

（６）エンジンスターターが正しく動作することを確認します。▪
必ず周囲の安全を確認し、ドアを閉めた状態で動作を確認してください。
エンジンスターターでエンジン始動後、ドアを開けた時に、エンジンが停止することを確認してください。
※ スターターモーターは駆動するが、エンジンが始動しない場合には、キー収納部に設置したスペアキーを少しずつ移動してリモコンによるエンジン始動をおこない、安定してエンジンが始動する位置を決め、ケース内にマーキングしてください。

❗ このときのキーの位置が、キーを最終的に固定する位置となります。

※ キーレスアダプターを接続した場合は、リモコンのＡＣＣスイッチ操作で、ドアロックのロックとアンロックが出来ることも確認してください。
※ ＡＣＣスイッチ操作及び、エンジンスターター動作の詳しい確認方法については、エンジンスターターの取付・取扱説明書をご覧ください。

（７）キー収納部からスペアキーを取り出し、キーブレード部（キーシリンダーに差し込む部分）に刻まれた溝の一部をヤスリで削るなど、キーとして使用出来なくなるようにしてください。
※ キーブレード溝を一部加工することで、本アダプター内蔵のスペアキーを悪用した盗難や思わぬ事故を未然に防止出来ます。

⚠ 注意	スペアキーのブレード溝加工をおこなう場合は、キーグリップ部（樹脂で覆われた部分）を万力等で固定したり、著しい衝撃等を与えないでください。内蔵されているイモビライザーＩＣが損傷し、イモビライザーを解除出来なくなる恐れがあります。

（８）結束バンドを使用してキーをしっかりと固定します。固定後、イモビバイパスアダプターケースをしっかりと締めます。▪

（９）エンジンスターターとイモビバイパスアダプターを設置します。
※ エンジンスターターの設置と配線のまとめかたは、エンジンスターターの取付・取扱説明書をご覧ください。アダプター本体（ＩＢＡ-０５）は、付属のインシュロックタイ等を使用して、ダッシュボード内等の見えない場所へ設置してください。▪
※ キーレスアダプター取り付け際は、キーレスアダプターの取扱説明書をご覧ください。▪

⚠ 注意	●イモビバイパスアダプター本体及び配線類は、オーディオや無線機及びエンジンスターター本体（アンテナＵＮＩＴ含む）等からできるだけ離れた場所に設置してください。 これらの近くに設置すると、イモビライザーが正常動作しない恐れがあります。 ●イモビバイパスアダプター本体部及び配線類は、高温になる場所や被水しやすいような場所（ヒーター吹き出し口、フロアマット下、足もと等）には設置しないでください。 本品の故障の原因となります。

（１０）配線を整理します。▪
配線したハーネス類を付属の結束バンドや市販のビニールテープ等で確実に固定してください。また、外したカバー等を元に戻してください。
以上で終了です。

５.使用上の注意事項

⚠ 注意	●本品を「ＥＧＳ－Ｗ２及びＥＧＳ－Ｄ２」へ取り付けた状態で、下記いずれかの作業をおこなった場合、一時的にエンジンスターターのリモコン操作が出来なくなります。 異常ではありません。 ・「オートマチック車の登録」作業後４０秒間 ・「パワースイッチのＯＦＦ→ＯＮ」操作後４０秒間 ・エンジンスタータースリープ復帰後４０秒間 ・エンジンスターター本体部ＣＮ３またはＣＮ４コネクタ抜き差し後４０秒間 ●上記の間にリモコン操作をしても、リモコンのアンサー表示は【音「ブブブブッ」、ＬＥＤ橙色４回点滅】となり、操作を受け付けません。必ず４０秒経過してから操作をしてください。 また、この４０秒間中に、ＣＮ３またはＣＮ４のコネクタを抜き差ししないでください。 ４０秒経過後さらに４０秒間リモコン操作が出来なくなります。